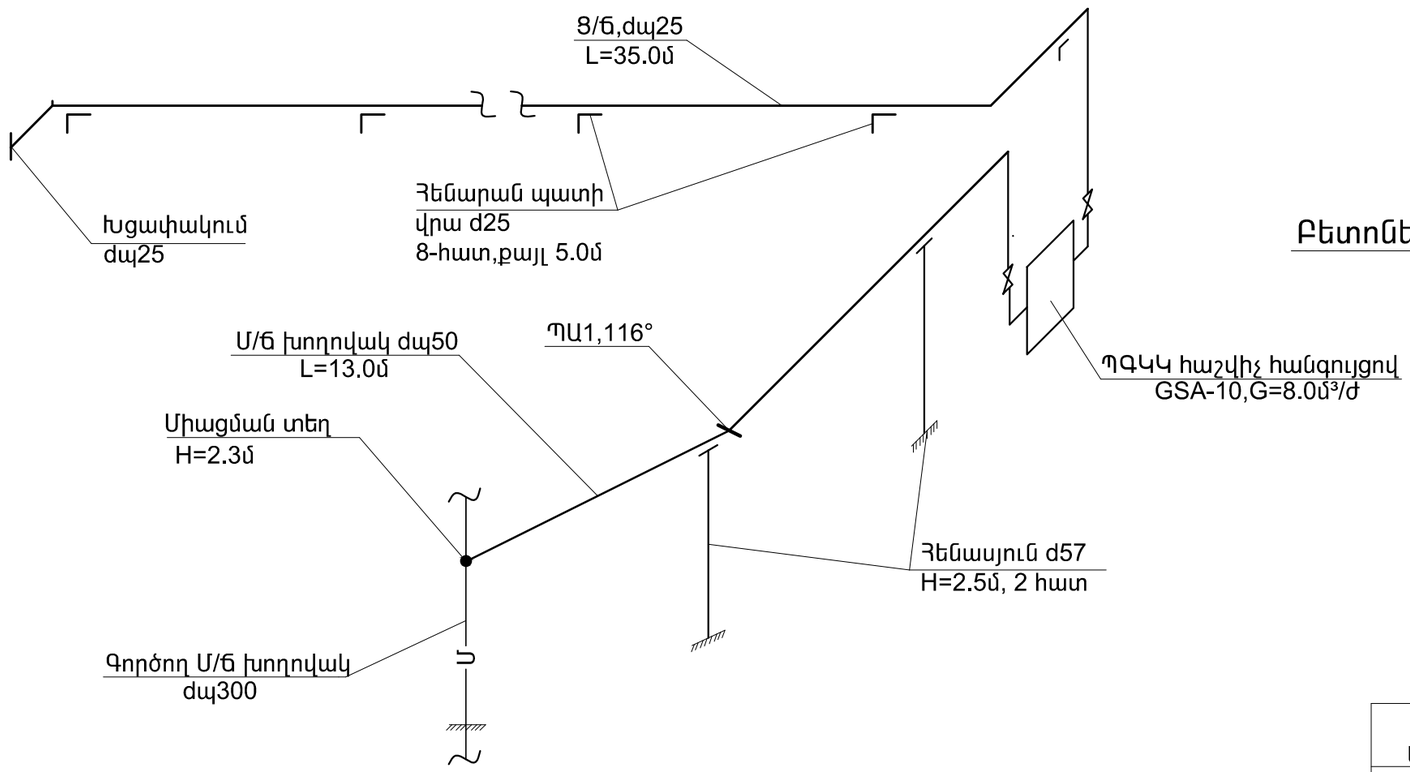

ՇԱՐԺԱԿԱՆ ՀԵՆԱՐԱՆ

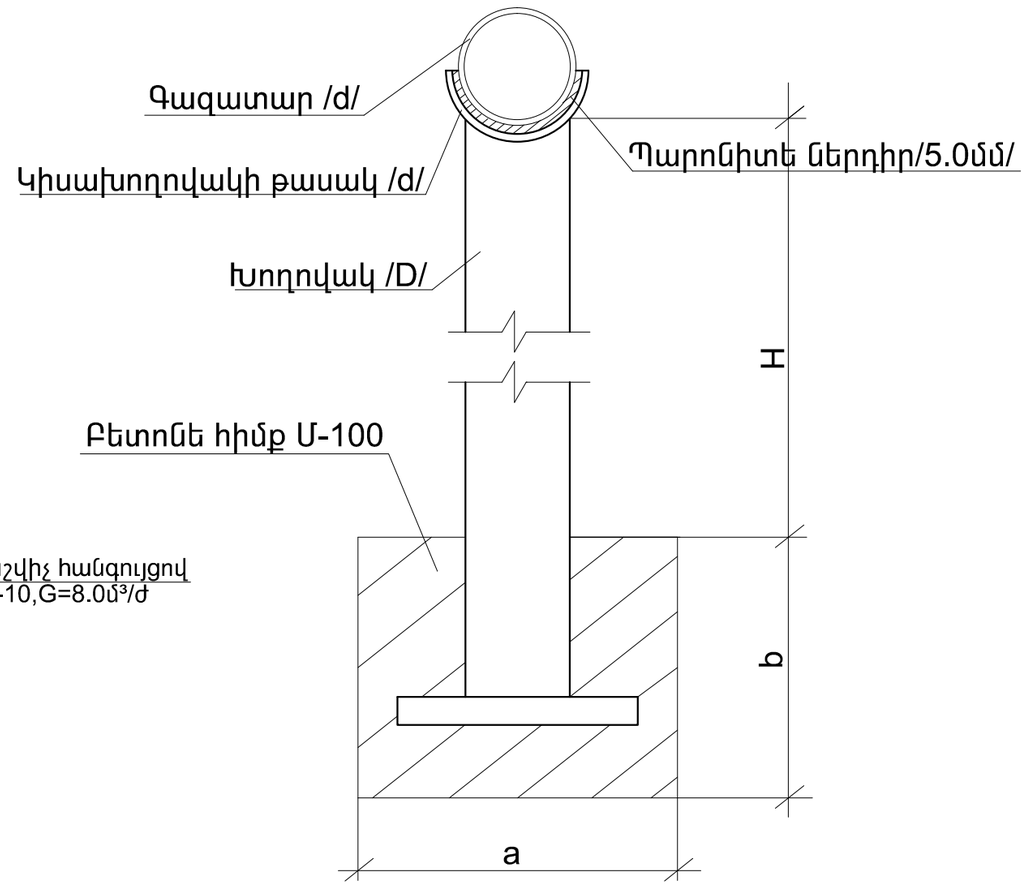

d մմ	D մմ	H մմ	b մմ	a մմ	V խմ
50	80	5.0	800	500	0.2
50	50	3.0	700	500	0.175
50	50	2.5	700	500	0.175

	ԵՐԵՎԱՆ ՔԱՂԱՔԻ ՄԱԼԱԹՅԱ-ՍԵԲԱՍՏԻԱ ՎԱՐՉԱԿԱՆ ՇՐՋԱՆԻ ՄԱՐԶԱԴՊՐՈՑԻ ՋԵՌՈՒՑՄԱՆ ՑԱՆՑԻ ԱՆՑԿԱՑՄԱՆ ԱՇԽԱՏԱՆՔՆԵՐ			ՊԱՏՎԵՐ № «ԵՔ-ՊԸԱՇՁԲ-13/61-2»		
			ԳԱԶԻՖԻԿԱՑՈՒՄ ԱՐՏԱՔԻՆ ՍՆՈՂ ԳԱԶԱՏԱՐ	ՓՈՒԼ	ԹԵՐԹ	ԹԵՐԹԵՐ
ՏՆՕՐԵՆ	Լ. ԳՐԻԳՈՐՅԱՆ			ԱՆ	ԱԳ-3	3
ՆԱԽԱԳԾԵՑ	Վ. ԴԻԱԹՅԱՆ		ՏԱՐԱԾԱԿԱՆ ՍԽԵՄԱ ՇԱՐԺԱԿԱՆ ՀԵՆԱՐԱՆ	«Թ.Ա.Հ.Գ.Գրիգ» ՍՊԸ		